POÇO DE VISITA

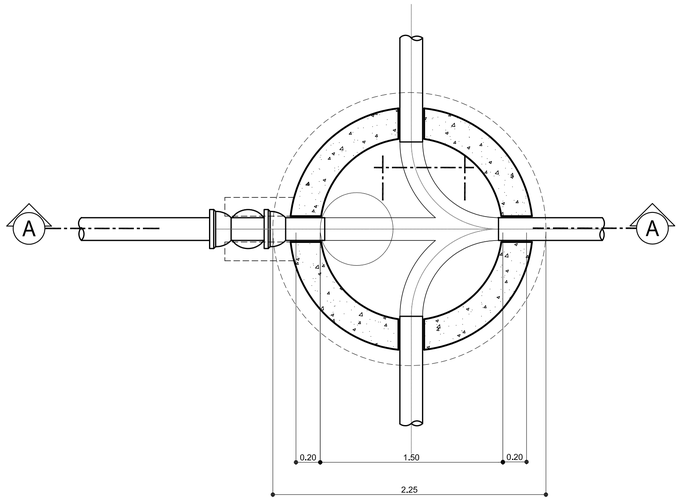

PLANTA
ESC.—— 1:25

LIGAÇÃO DOMICILIAR INDIVIDUAL
(CAIXA DE INSPEÇÃO)

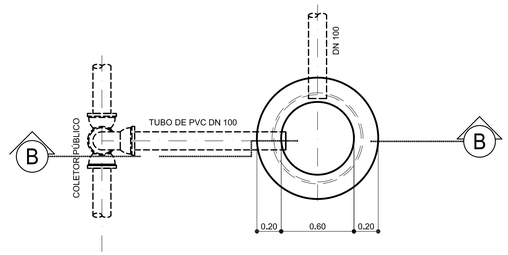

PLANTA
ESC.—— 1:25

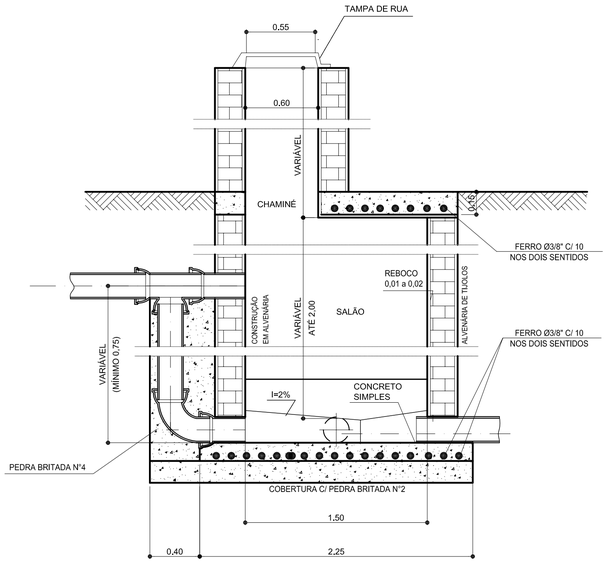

CORTE A-A
ESC.—— 1:25

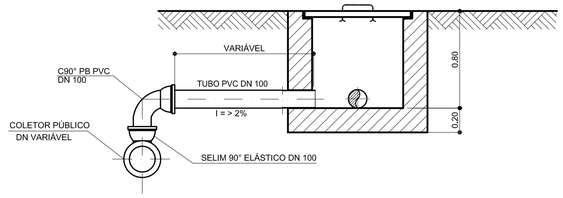

CORTE B-B
ESC.—— 1:25

Nº	DESCRIÇÃO DA REVISÃO	EXECUÇÃO	APROVADO	DATA	APROVADO	DATA
		CODEVASF			CODEVASF	

NÚMERO

MINISTÉRIO DA INTEGRAÇÃO NACIONAL-MI
COMPANHIA DE DESENVOLVIMENTO DOS VALES DO SÃO FRANCISCO E DO PARNAÍBA

Elaboração dos Projetos Básicos de Esgotamento Sanitário de 15 Cidades no Estado de Sergipe

DESENHO : MARCÍLIO CISNEIROS
PROJETO : GERSON B. B. FILHO CREA 8781/D-PE
COORDENAÇÃO : ANTONIO C. VIDON CREA 2724/D-DF

TELHA
POÇO DE VISITA E CAIXA DE INSPEÇÃO
PLANTAS E CORTES

ESCALA : INDICADA
DATA : JUNHO/2007
PRANCHA : TEL-PB-HIDM-001-R0

TECHNE engenheiros consultores